Aufbauanleitung - Assembly instruction - Instruction de montage

Kaminholzregale Edelrost
Firewood racks patina
Rayons pour bois de chauffage patine

prima terra
infinita

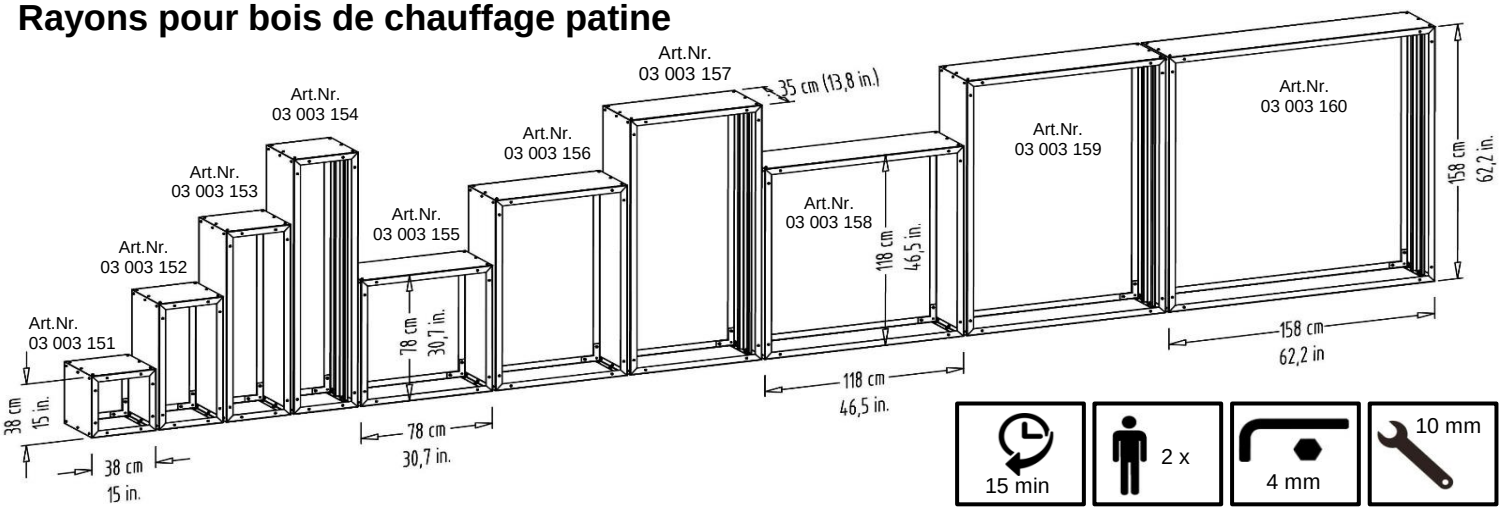

Packungsinhalt / package content / contenu de l'emballage

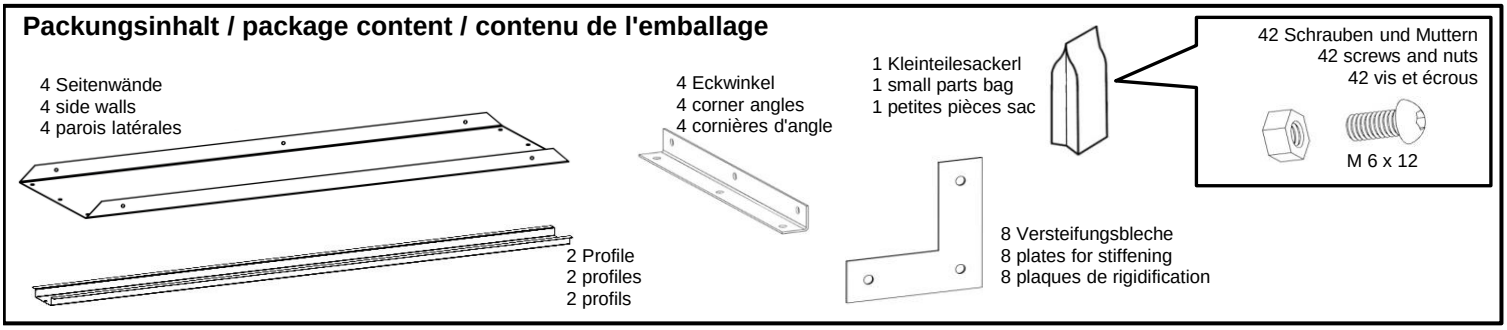

Schritt 1 / Step 1 / Étape 1

Schrauben Sie Ihr Kaminholzregal auf ebenem Untergrund zusammen.

Screw your firewood rack on a level ground.

Vissez votre rayon pour bois de chauffage ensemble sur une surface plane.

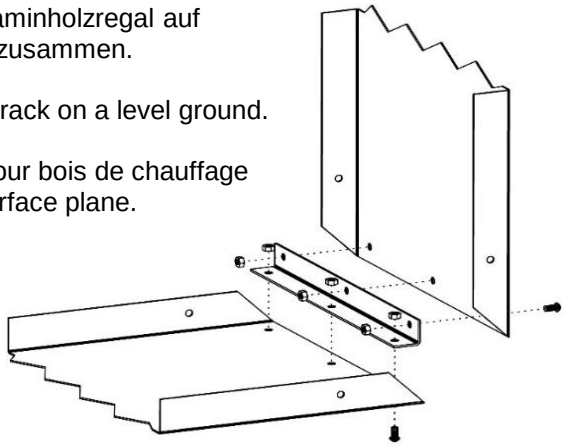

Schritt 2 / Step 2 / Étape 2

Montieren Sie nun die Versteifungsbleche und ziehen Sie abschließend alle Schrauben fest an.

Mount now the plates for stiffening and tighten finally all screws strongly.

Assemblez maintenant les plaques de rigidification et enfin serrez toutes les vis solide.

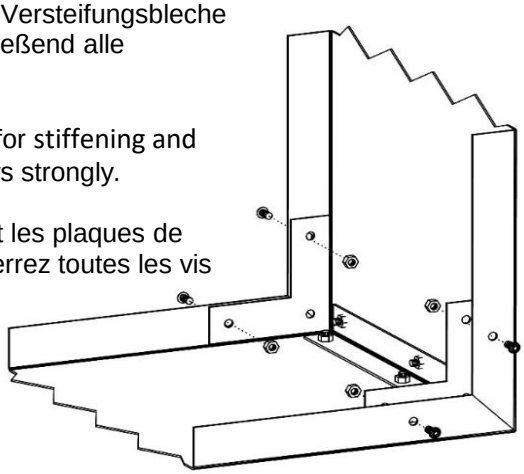

Schritt 3 / Step 3 / Étape 3

Diese 2 Profile zur Verstärkung der Seitenwände benötigen Sie nur bei den Kaminholzregalen
Art. Nr. 03 003 154,
Art. Nr. 03 003 157,
Art. Nr. 03 003 159 und
Art. Nr. 03 003 160.

You only need these 2 profiles to reinforce the side walls for the firewood racks
Art. Nr. 03 003 154,
Art. Nr. 03 003 157,
Art. Nr. 03 003 159 and
Art. Nr. 03 003 160.

Vous êtes besoin de ces 2 profils pour renforcer les parois latérales seulement pour les étagères pour bois de chauffage
Art. Nr. 03 003 154,
Art. Nr. 03 003 157,
Art. Nr. 03 003 159 et
Art. Nr. 03 003 160.

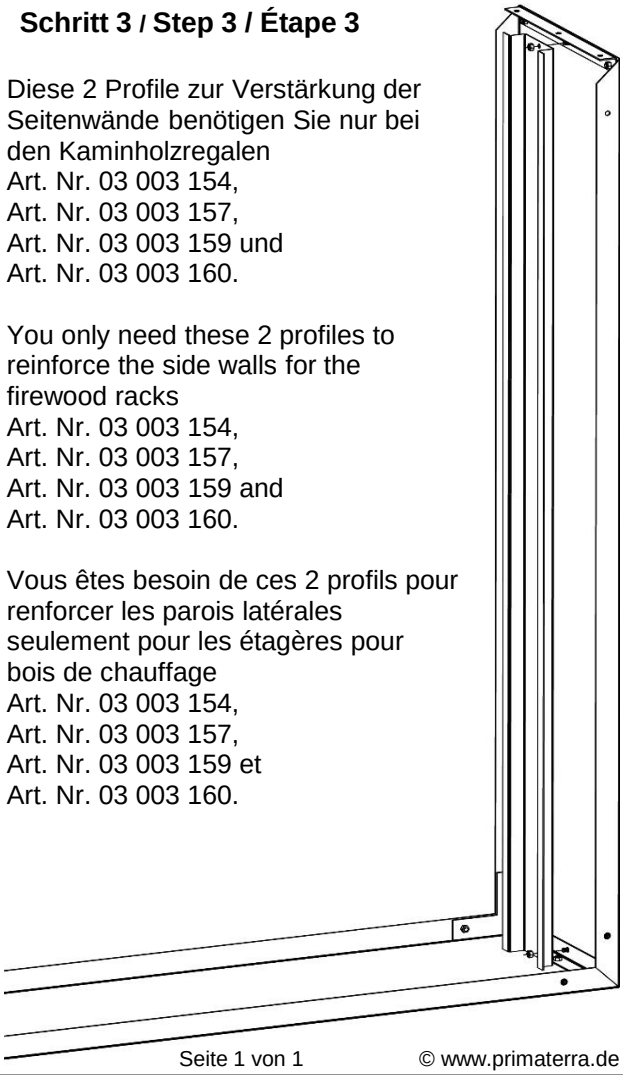

© www.primaterra.de